Prowadnica kulkowa do dużych obciążeń udźwig 220kg

- high quality furniture fittings

SISO DENMARK

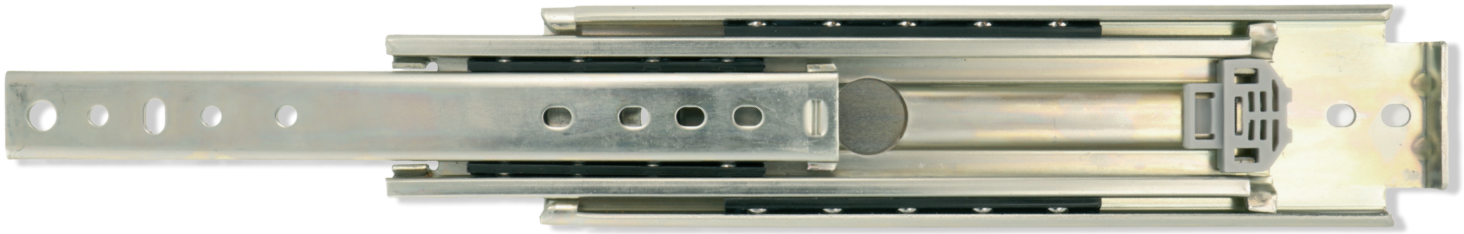

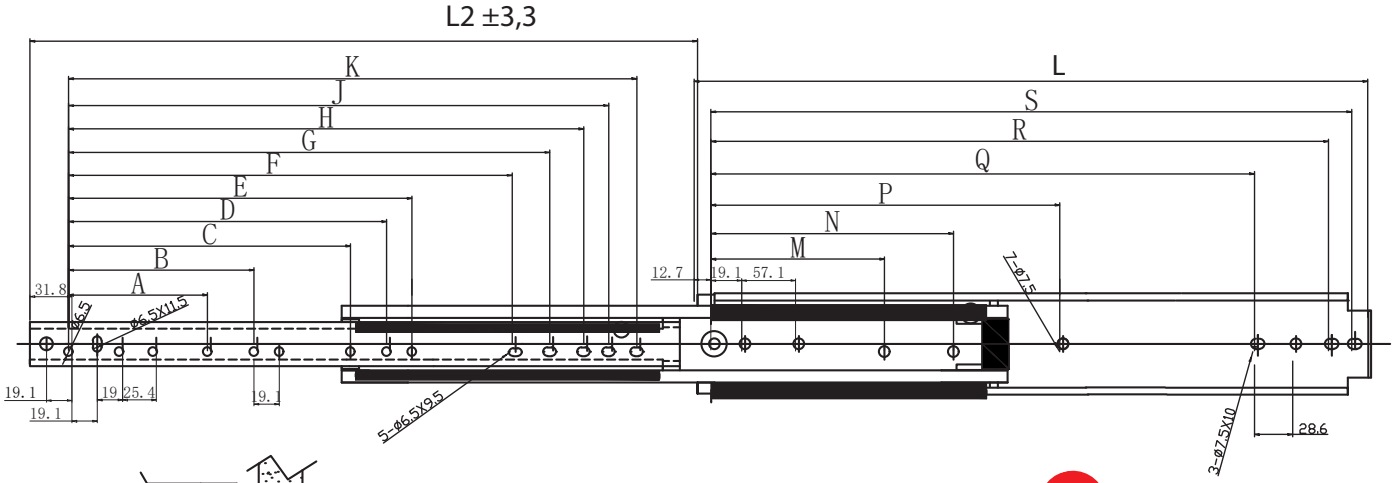

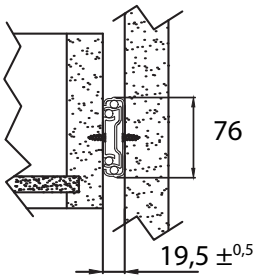

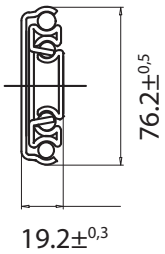

Length(L)	Item No.	L2	A	B	C	D	E	F	G	H	J	K	M	N	P	Q	R	S
813 mm	# 16.13.630-0	816	127	191	369			602	662	687	706	725	235	394	553	711	768	787
1016 mm	# 16.13.634-0	1018	127	191	369	521		805	865	891	910	929	235	495	756	914	972	991
1219 mm	# 16.13.638-0	1223	127	191	369	521	826	1008	1068	1094	1113	1132	235	597	959	1118	1175	1194

Prowadnica kulkowa HD7600
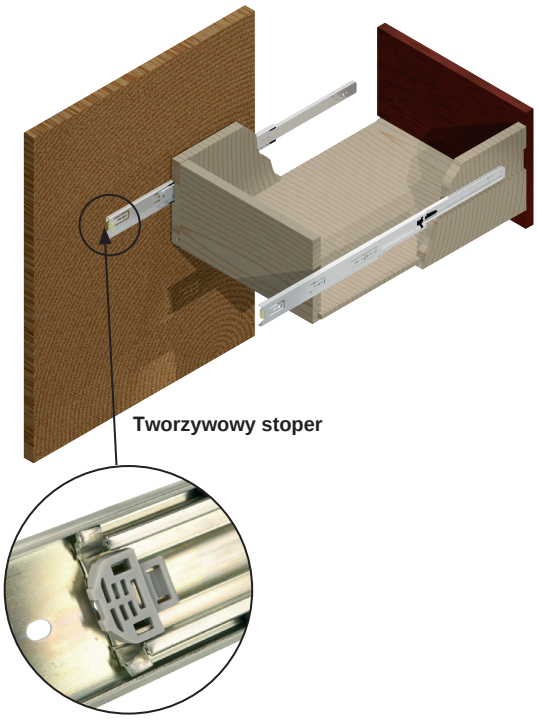
Cechy:	montaż boczny pełny wysuw stalowe łożyska kulkowe
Materiał:	stal - 2,5 mm
Wykończenie:	jasny ocynk
Długość:	813, 1016 lub 1219 mm
Obciążenie:	do 220 kg
Montaż:	na wkręty ø6,5 mm